Marchio / Brand ZUCCHETTI

Classe / Class WW

AGORÀ

ZAL695 Gruppo incasso vasca-doccia. / Built-in bath-shower mixer.



Gruppo incasso vasca-doccia a 3 fori con deviatore a 2 vie.

3 hole built-in bath-shower mixer with 2 way diverter.

R99508

Parte incasso. / Built-in part.



Marchio / Brand ZUCCHETTI

Classe / Class WW

AGORÀ

ZAL695

Finiture / Finishes



Cromo / Chrome



P21

PVD brushed chocolate / PVD brushed chocolate



P30

British Gold PVD / British Gold PVD



P31

Brushed PVD British gold / Brushed PVD British gold



P60

Platino PVD / Platinum PVD

Note / Notes

AGORÀ

ZAL695 Disegno Complessivo / Overall Drawing

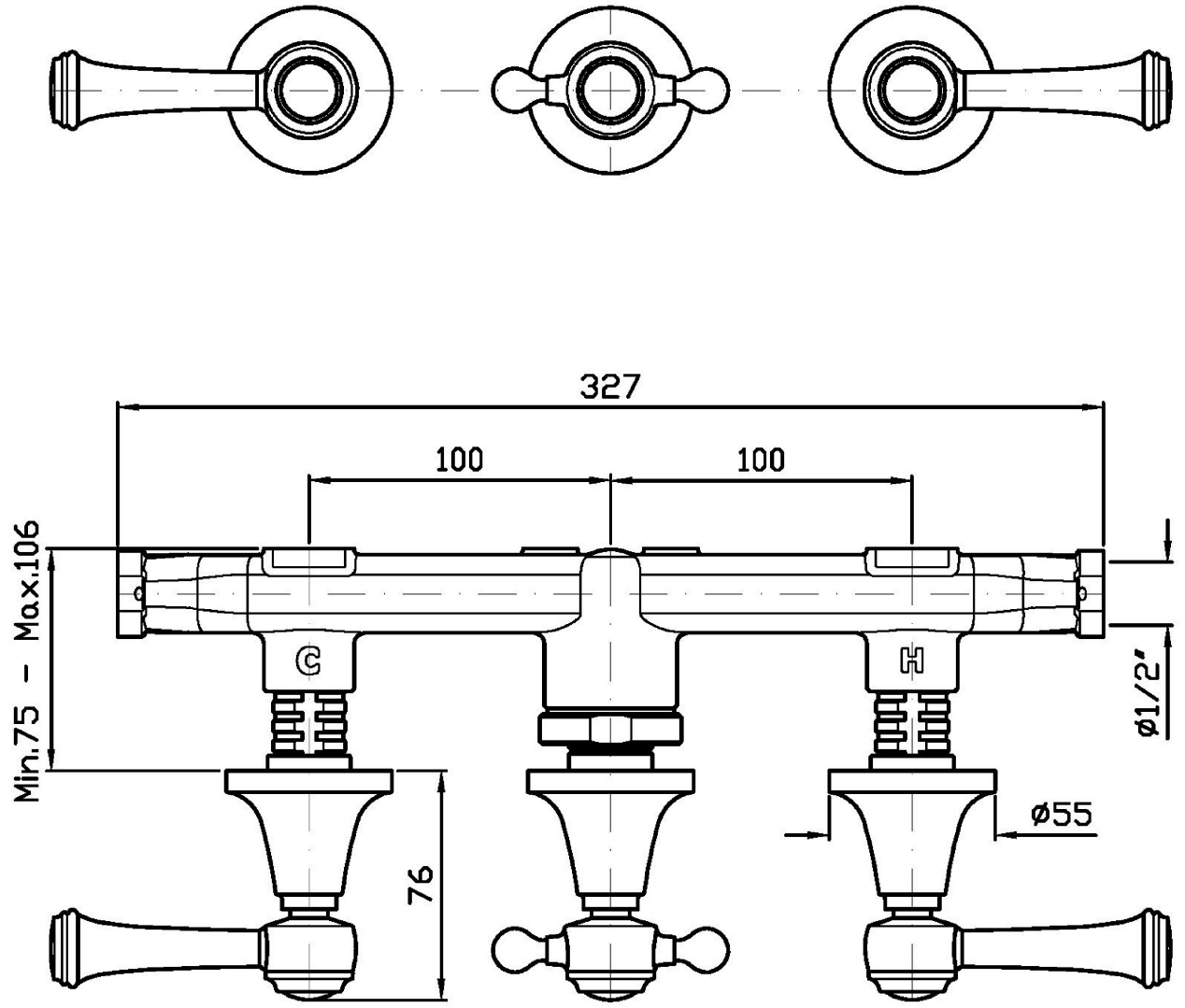

Marchio / Brand ZUCCHETTI

Classe / Class WW

AGORÀ

ZAL695 Esplosi / Exploded

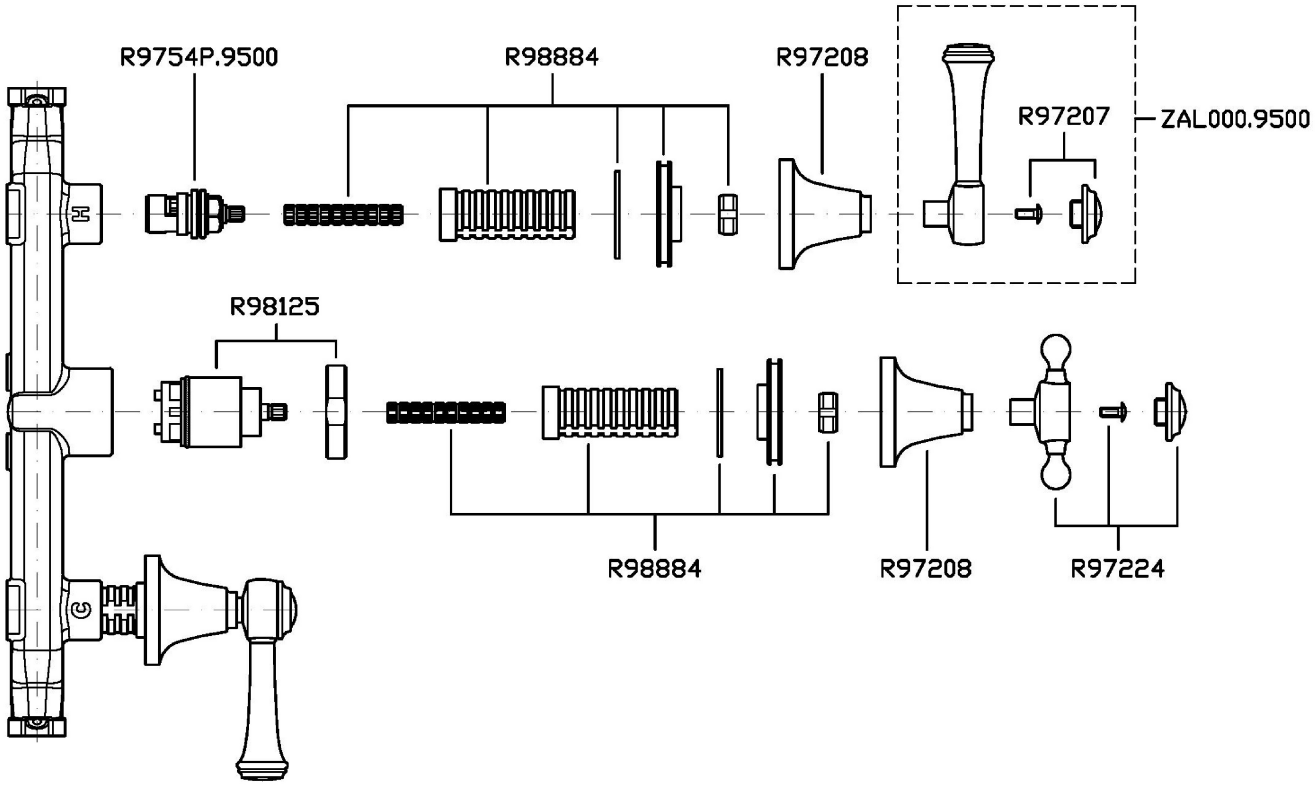

AGORÀ

ZAL695 Portate / Flowrates (lt/min)

PRESSIONE PRESSURE	1 BAR	2 BAR	3 BAR	4 BAR	5 BAR
P1 DEVIATORE DIVERTER	**10,5**	**15,3**	**19**	**22**	**24**
P2					
P3					
P4					
P5					

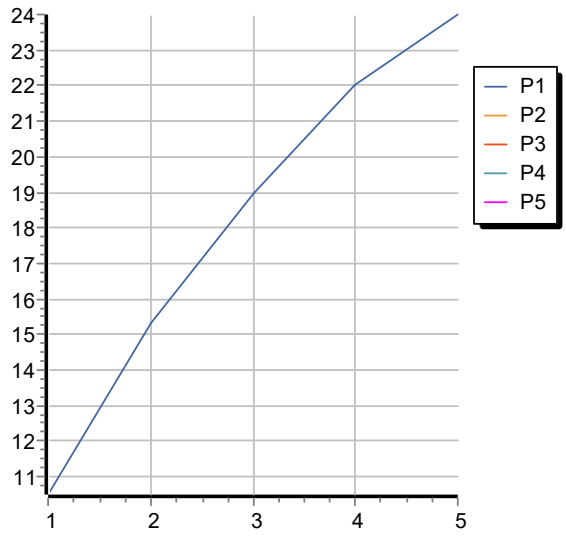

AGORÀ

ZAL695 Pesi e Misure / Weights and Sizes

Peso (Kg) Weight (lb)	2,40 (Kg)	5,29 (lb)
Volume test (dc3) - (in3)	7,43 (dc3)	453,41 (in3)
h (mm) - (in)	90,00 (mm)	3,54 (in)
L1 (mm) - (in)	250,00 (mm)	9,84 (in)
L2 (mm) - (in)	333,00 (mm)	13,11 (in)

