Marchio / Brand ZUCCHETTI

Classe / Class WW

AGORÀ

ZAL370 Batteria bidet a 3 fori. / 3 hole bidet mixer.



Batteria bidet a 3 fori con aeratore, scarico da 1 1/4", flessibili di collegamento

3 hole bidet mixer with aerator, 1 1/4" pop-up waste, flexible tails.

Marchio / Brand ZUCCHETTI

Classe / Class WW

AGORÀ

ZAL370

Finiture / Finishes



Cromo / Chrome



P21

PVD brushed chocolate / PVD brushed chocolate



P30

British Gold PVD / British Gold PVD



P31

Brushed PVD British gold / Brushed PVD British gold



P60

Platino PVD / Platinum PVD

Note / Notes

AGORÀ

ZAL370 Disegno Complessivo / Overall Drawing

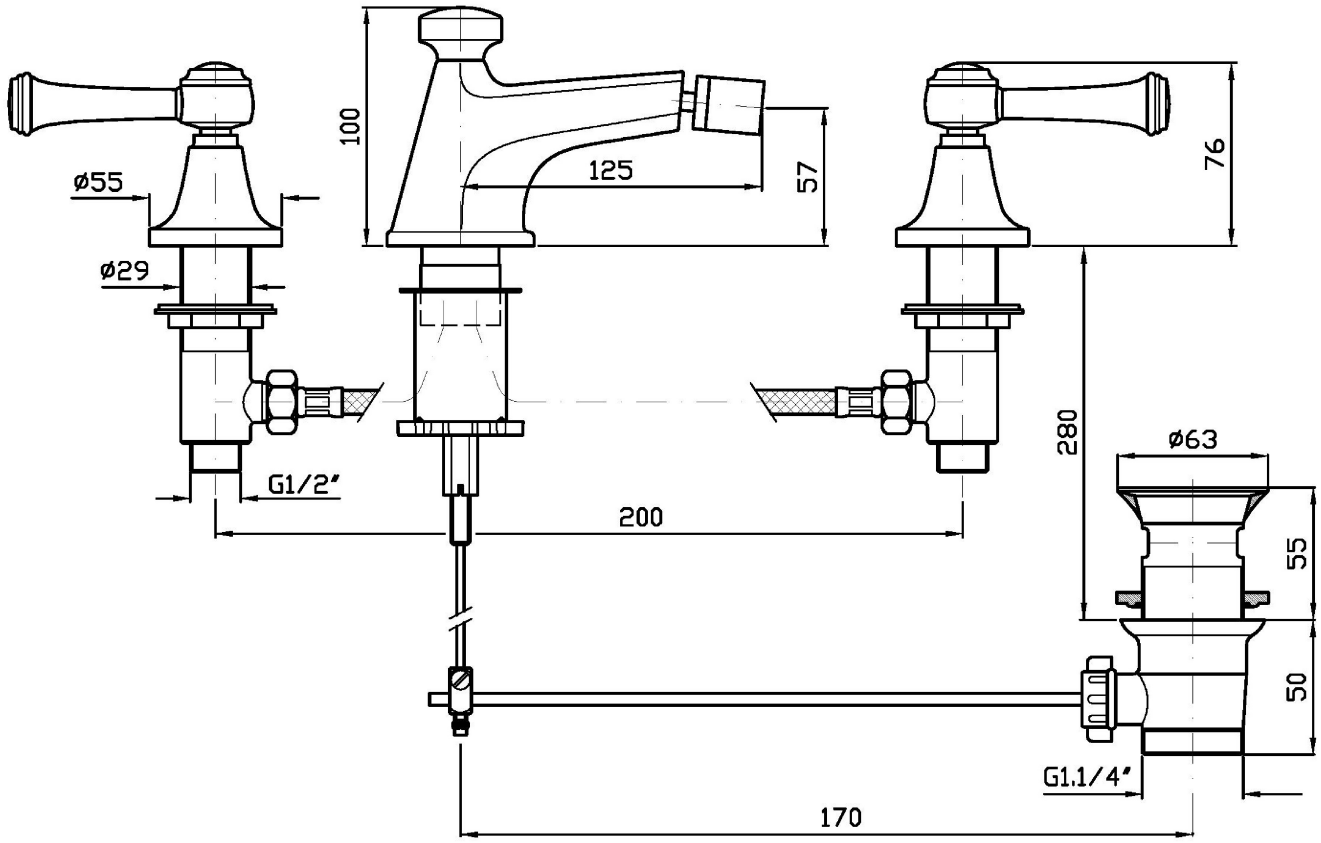

Marchio / Brand ZUCCHETTI

Classe / Class WW

AGORÀ

ZAL370 Esplosi / Exploded

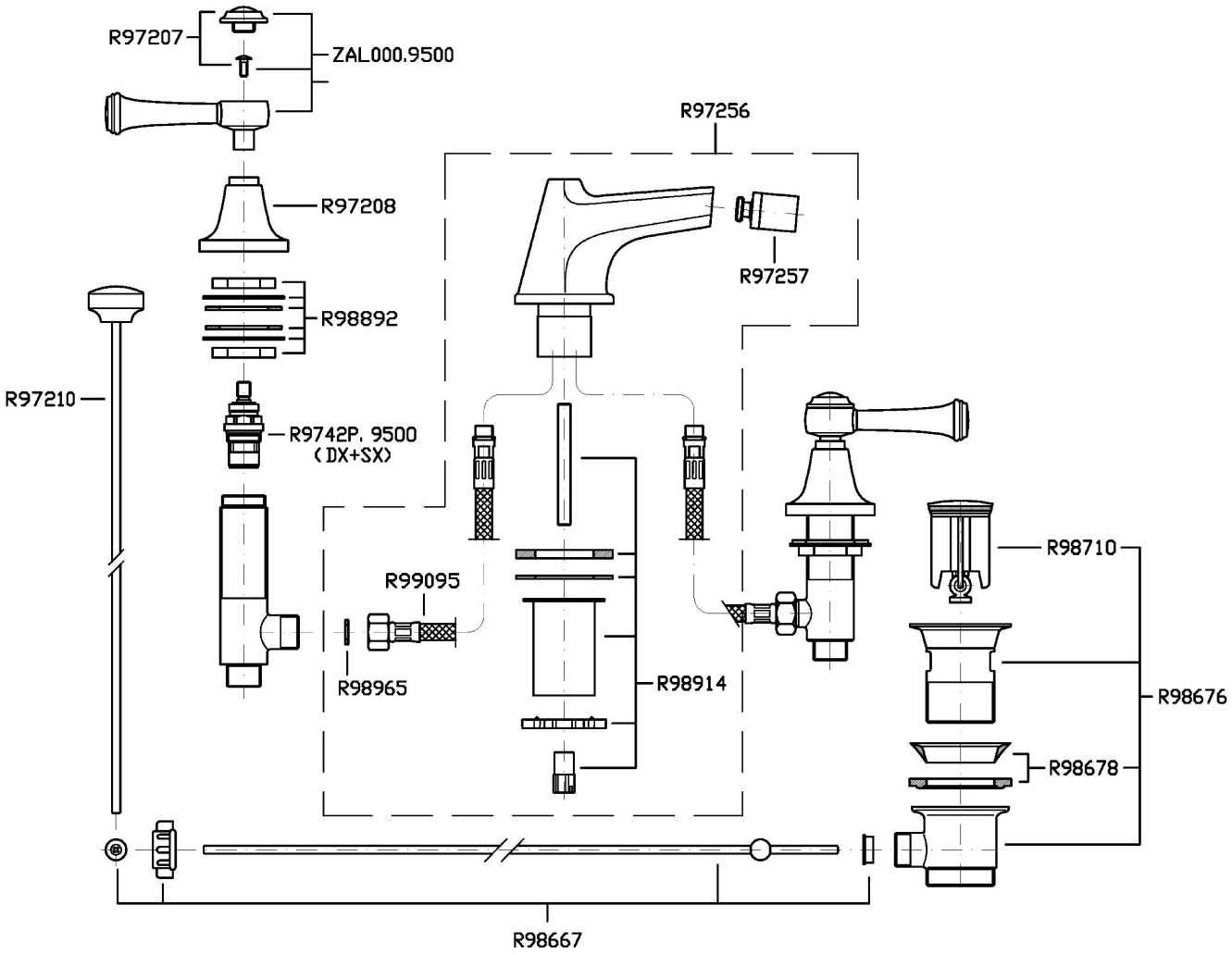

AGORÀ

ZAL370 Portate / Flowrates (lt/min)

PRESSIONE PRESSURE	1 BAR	2 BAR	3 BAR	4 BAR	5 BAR
P1 BIDET BIDET	**6**	**8,7**	**10,8**	**12,4**	**13,9**
P2					
P3					
P4					
P5					

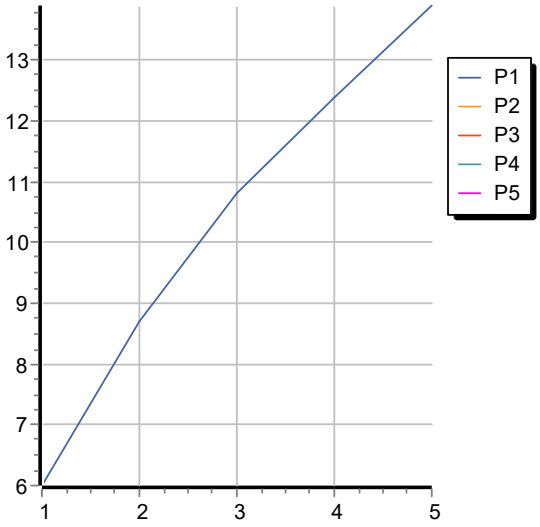

AGORÀ

ZAL370 Pesi e Misure / Weights and Sizes

Peso (Kg) Weight (lb)	3,90 (Kg)	8,60 (lb)
Volume test (dc3) - (in3)	11,01 (dc3)	671,87 (in3)
h (mm) - (in)	90,00 (mm)	3,54 (in)
L1 (mm) - (in)	335,00 (mm)	13,19 (in)
L2 (mm) - (in)	365,00 (mm)	14,37 (in)

