Nr.	Art.	Descrizione	*Description*
1	1080MB	Motore 230V~/50Hz	*230V~/50Hz - Motor*
1	1081MB	Motore 115V~/60Hz	*115V~/60Hz - Motor*
2	1208F1	Carter copridisco completo	*Complete blade guard*
3	1088	Paraspruzzi	*Water - splash guard*
4	1103MB	Flangia disco completa	*Complete blade flange*
5	1195	Cuscinetto	*Wheel - bearing*
6	1132	Rubinetto dell'acqua	*Water tap*
7	1126F1	Pomolo bloccaggio piantone	*Screw for upright*
8	1095F1SX	Supporto SX	*Upright SX*
9	1161F1	Bloccaggio piastrella "Squeeze System"	*Clamp for tile "Squeeze System"*
10	1300F1	Binario x mod. 101cm	*Sliding bar x mod. 101cm*
10	1301F1	Binario x mod. 131cm	*Sliding bar x mod. 131cm*
10	1302F1	Binario x mod. 151cm	*Sliding bar x mod. 151cm*
10	1303F1	Binario x mod. 181cm	*Sliding bar x mod. 181cm*
11	1305F1	Kit avanzamento con volantino	*Kit cutting progress system with hand wheel*
12	1201	Nasello	*Measurement guide*
13	450P	Manettino bloccaggio squadra	*Screw measurement guide*
14	1073EV	Righette adesive millimetrate	*Measurement guide stickers*
15	1089EV	Squadra goniometrica x mod. 101-131cm	*Goniometrical square x mod. 101-131cm*
15	1198EV	Squadra goniometrica x mod. 151-181cm	*Goniometrical square x mod. 151-181cm*
16	1307F1	Lamiera inox "corta" con apertura x mod. 131cm	Stainless steel support "short" with opening x mod. 131cm
16	1308F1	Lamiera inox "lunga" con apertura x mod. 101-151-181cm	Stainless steel support "long" with opening x mod. 101-151-181cm
17	1309F1	Lamiera inox "corta" x mod. 131-151cm	Stainless steel support "short" x mod. 131-151cm
17	1310F1	Lamiera inox "lunga" x mod. 101-151-181cm	Stainless steel support "long" x mod. 101-151-181cm
18	1095F1DX	Supporto DX	*Upright DX*
19	1312F1	Pomolo bloccaggio gamba	*Screw for locking leg*
20	1191	Interruttore 230V~	*230V~ - Switch*
20	1155	Interruttore 115V~	*115V~ - Switch*
21	1082	Pompa elettrica ad immersione - 230V~ x mod. 101-131cm	*230V~ - Electric immersion pump* x mod. 101-131cm
21	1082F1	Pompa elettrica ad immersione - 230V~ x mod. 151-181cm	*230V~ - Electric immersion pump* x mod. 151-181cm
21	1083	Pompa elettrica ad immersione - 115V~ x mod. 101-131cm	*115V~ - Electric immersion pump* x mod. 101-131cm
21	1083F1	Pompa elettrica ad immersione - 115V~ x mod. 151-181cm	*115V~ - Electric immersion pump* x mod. 151-181cm
22	1206F1	Vasca dell'acqua con tappo di scarico	*Water tank with drain plug*
23	302F1	Ruota	*Wheel*

F1

BROOKLYN

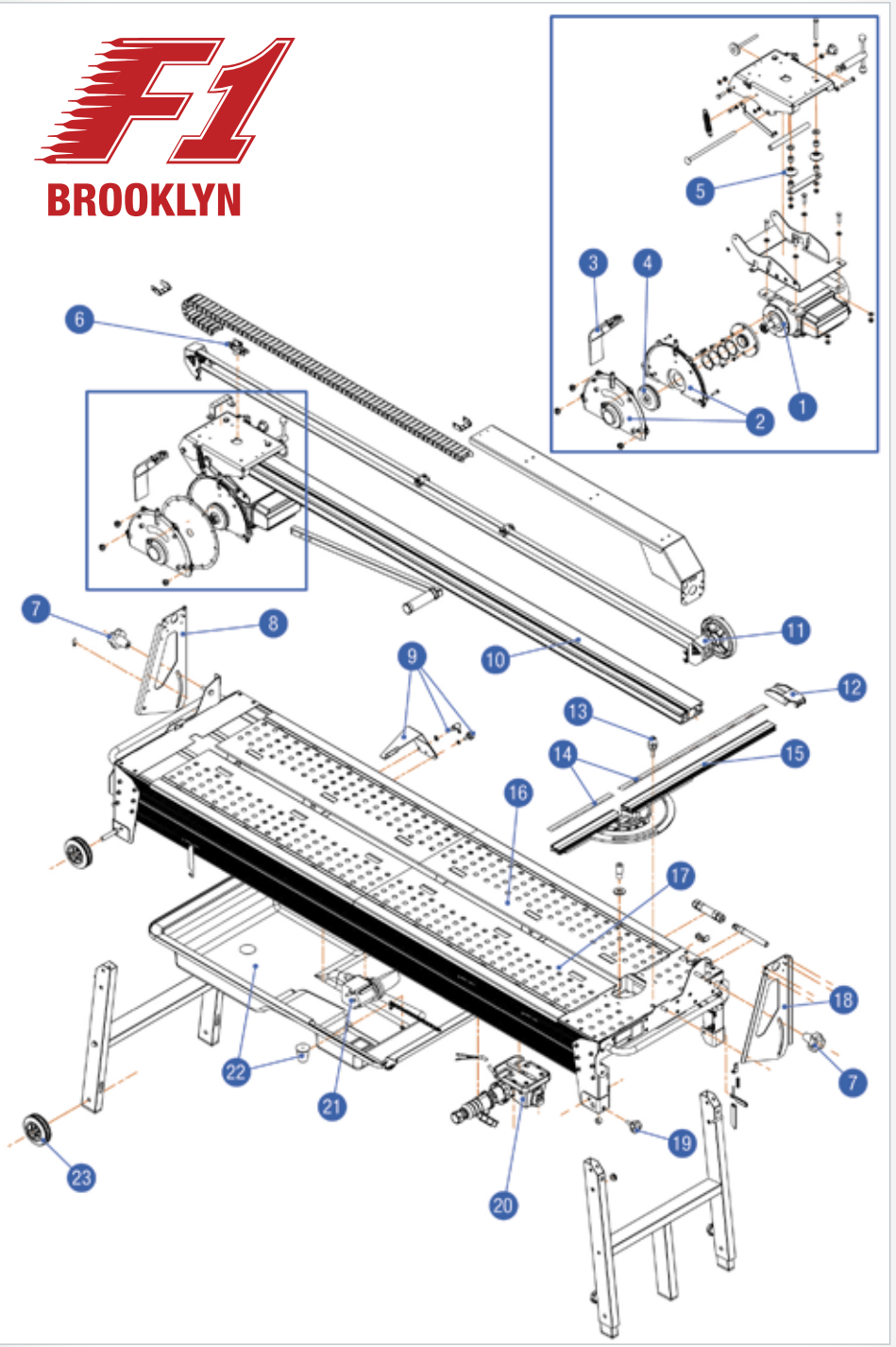

® MONTOLIT

PARTI DI RICAMBIO · SPARE PARTS · PARTIES DE RECHANGE · ERSATZTEILE · RESERVEDELER · PIEZAS DE REPUESTO · NÁHRADNÍ DÍLY · CZĘŚCI ZAMIENNE